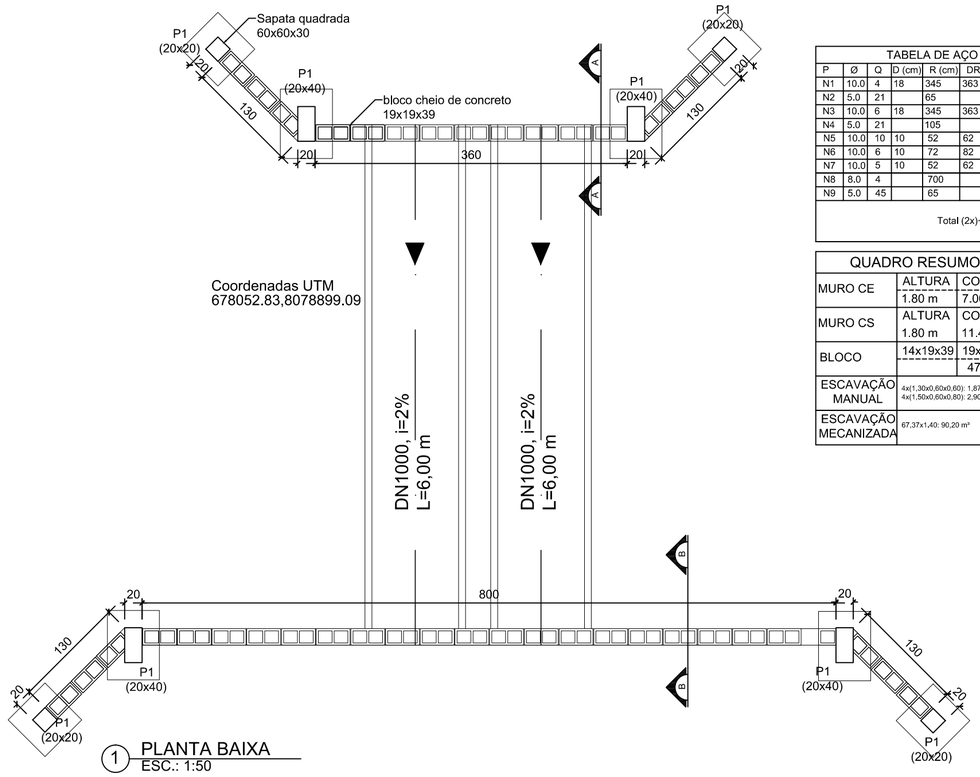

1 PLANTA BAIXA
ESC.: 1:50

TABELA DE AÇO - montante							
P	Ø	Q	D (cm)	R (cm)	DR (cm)	T (cm)	KG
N1	10.0	4	18	345	363	1452	8,95
N2	5.0	21		65		1365	2,10
N3	10.0	6	18	345	363	2178	13,44
N4	5.0	21		105		2205	3,40
N5	10.0	10	10	52	62	620	3,82
N6	10.0	6	10	72	82	492	3,03
N7	10.0	5	10	52	62	310	1,61
N8	8.0	4		700		2800	11,06
N9	5.0	45		65		2925	4,50
						5.0	22,00
					Total (2x)+10%	8.0	24,40
						10.0	67,90

QUADRO RESUMO		
MURO CE	ALTURA	COMP.
	1.80 m	7.00 m
MURO CS	ALTURA	COMP.
	1.80 m	11.40 m
BLOCO	14x19x39	19x19x39
		470 und
ESCAVAÇÃO MANUAL	4x(1,30x0,60x0,60): 1,87 m³ 4x(1,50x0,60x0,80): 2,90 m³	
ESCAVAÇÃO MECANIZADA	67,37x1,40: 90,20 m³	

TABELA DE AÇO - jusante							
P	Ø	Q	D (cm)	R (cm)	DR (cm)	T (cm)	KG
N1	10,0	4	18	395	413	1652	10,20
N2	5.0	24		65		1560	2,40
N3	10,0	6	18	395	413	2478	15,30
N4	5.0	24		105		2520	3,90
N5	10,0	10	10	52	62	620	3,82
N6	10,0	6	10	72	82	492	3,03
N7	10,0	5	10	52	62	310	1,61
N8	8.0	4		1140		4560	18,10
N9	5.0	75		65		4875	7,50
						5.0	30,40
					Total (2x)+10%	8.0	39,80
						10.0	74,72

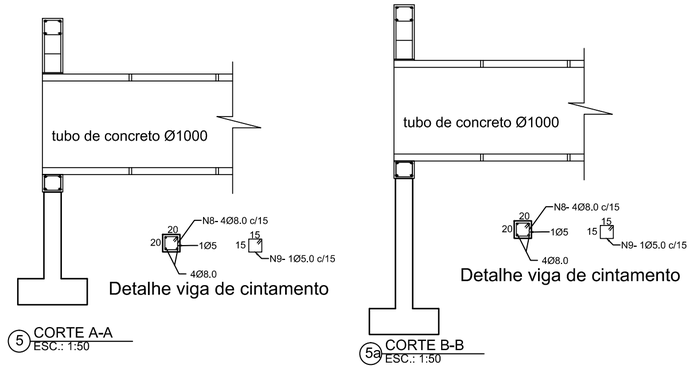

5 CORTE A-A
ESC.: 1:50

5a CORTE B-B
ESC.: 1:50

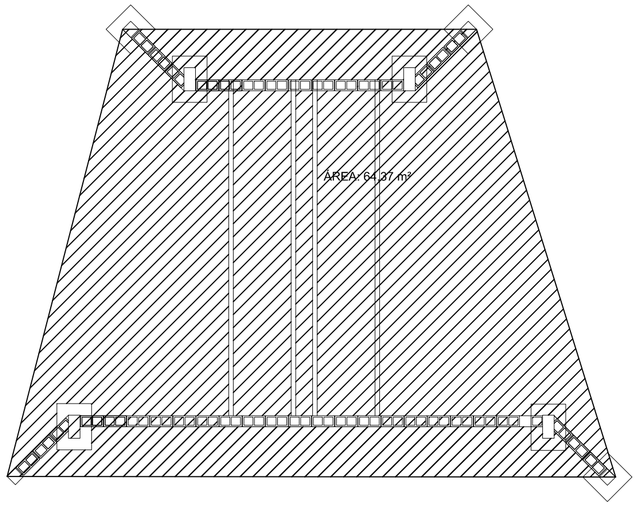

ÁREA DE ESCAVAÇÃO
ESC.: 1:50

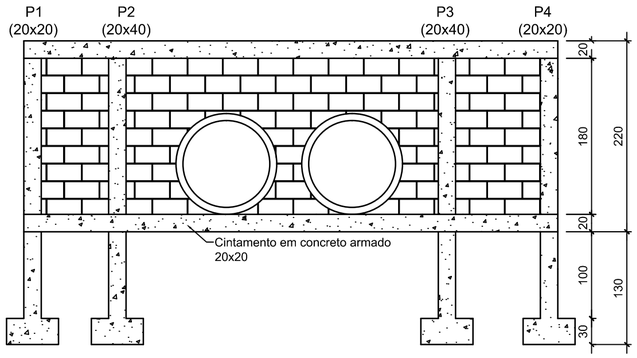

2 VISTA FRONTAL
ESC.: 1:50

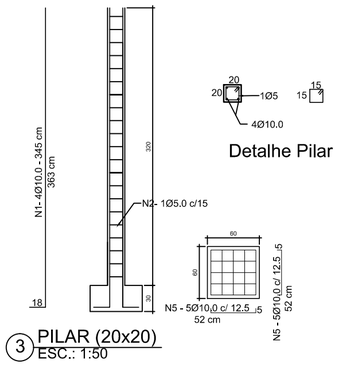

3 PILAR (20x20)
ESC.: 1:50

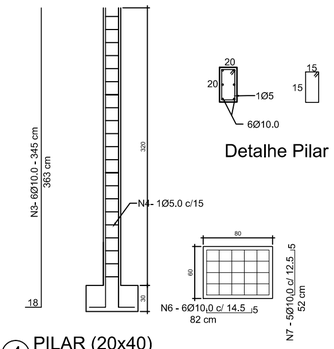

4 PILAR (20x40)
ESC.: 1:50

SITUAÇÃO ATUAL

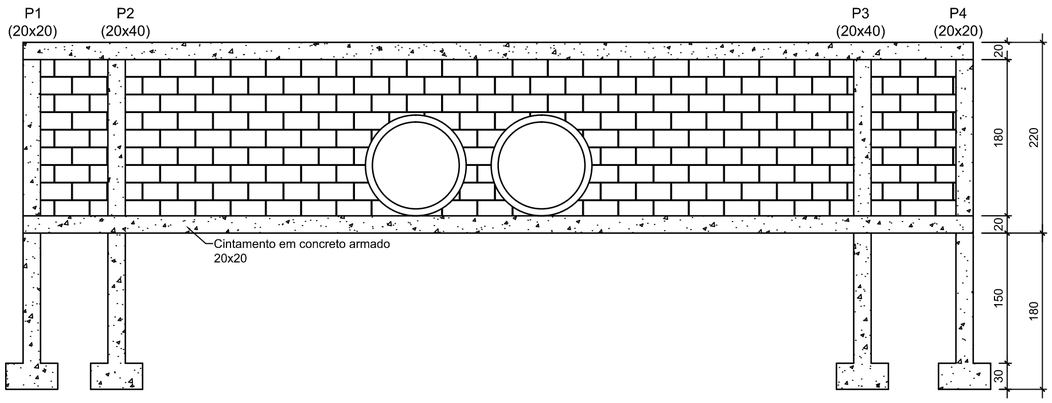

2a VISTA FRONTAL
ESC.: 1:50

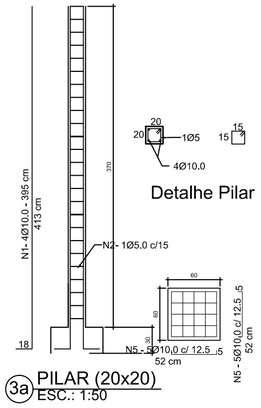

3a PILAR (20x20)
ESC.: 1:50

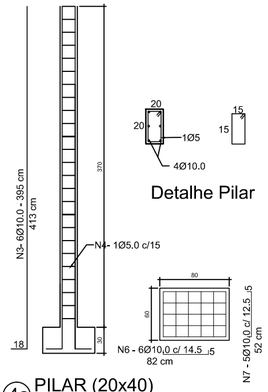

4a PILAR (20x40)
ESC.: 1:50

MUROS DE CONTENÇÃO COM EXECUÇÃO DE TUBOS DE CONCRETO

RESPONSÁVEL TÉCNICO **SAMUEL ELIAS CORDEIRO**		CREA **200235/D**
PROPRIETÁRIO **PREFEITURA MUNICIPAL DE OLHOS D'ÁGUA**		CNPJ/CPF: **01.612.547/0001 - 00**
DETALHE **PLANTA BAIXA, CORTE TRANSVERSAL, DETALHAMENTO DE ARMADURA E FUNDAÇÃO**	USO **INFRAESTRUTURA** ESCALA **INDICADA**	
DATA **JUNHO DE 2021**	N° DO PROJETO **02**	FOLHA **1/1**
LOCAL **COMUNIDADE DE BARRA DA ILHA - MUNICÍPIO DE OLHOS D'ÁGUA/MG**		

PREFEITURA
OLHOS D'ÁGUA
UMA CIDADE SE FAZ COM A PARTICIPAÇÃO DE TODOS