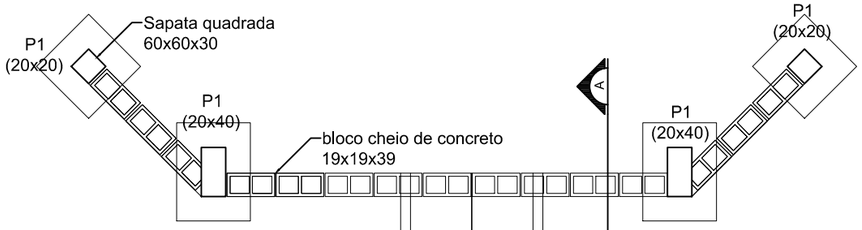

Coordenadas UTM
673294.25,8081388.20

TABELA DE AÇO - montante							
P	Ø	Q	D (cm)	R (cm)	DR (cm)	T (cm)	KG
N1	10.0	4	18	304	322	1288	7,94
N2	5.0	19		65		1235	1,90
N3	10.0	6	18	304	322	1932	7,94
N4	5.0	19		105		1995	3,07
N5	10.0	10	10	52	62	620	3,82
N6	10.0	6	10	72	82	492	3,03
N7	10.0	5	10	52	62	310	1,61
N8	8.0	4		495		3960	15,50
N9	5.0	34		65		2210	3,35
						5.0	36,60
					Total (4x)+10%	8.0	68,20
						10.0	107,10

QUADRO RESUMO		
MURO CE	ALTURA	COMP.
	1.80 m	7.00 m
MURO CS	ALTURA	COMP.
	1.80 m	7.00 m
BLOCO	14x19x39	19x19x39
	323 und	
ESCAVAÇÃO MANUAL	4x(1,30x0,60x0,60): 1,87 m³ 4x(1,30x0,60x0,80): 2,50 m³	
ESCAVAÇÃO MECANIZADA	48,97x1.30: 63,67 m³	

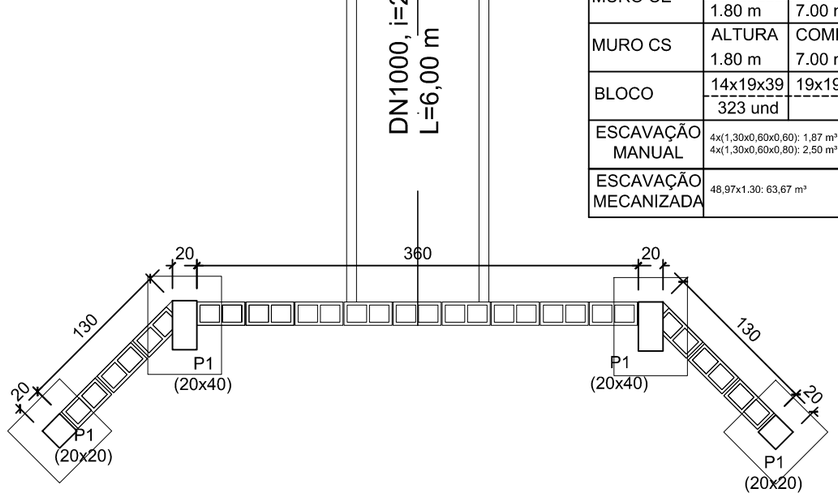

1 PLANTA BAIXA
ESC.: 1:50

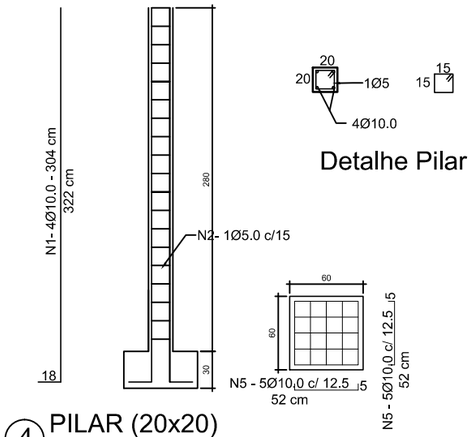

4 PILAR (20x20)
ESC.: 1:50

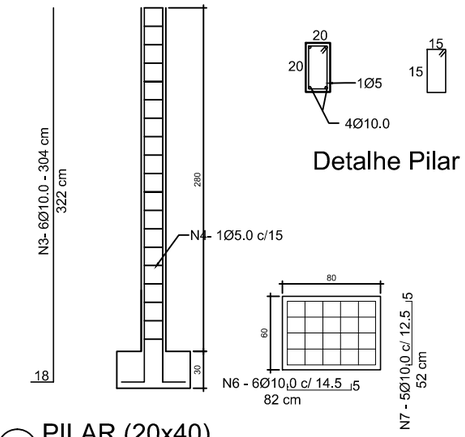

5 PILAR (20x40)
ESC.: 1:50

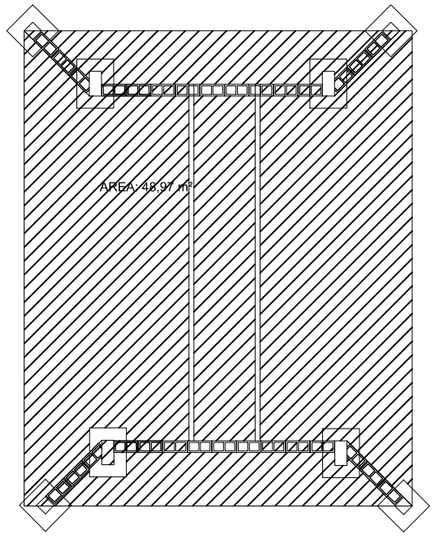

ÁREA DE ESCAVAÇÃO
ESC.: 1:50

SITUAÇÃO ATUAL

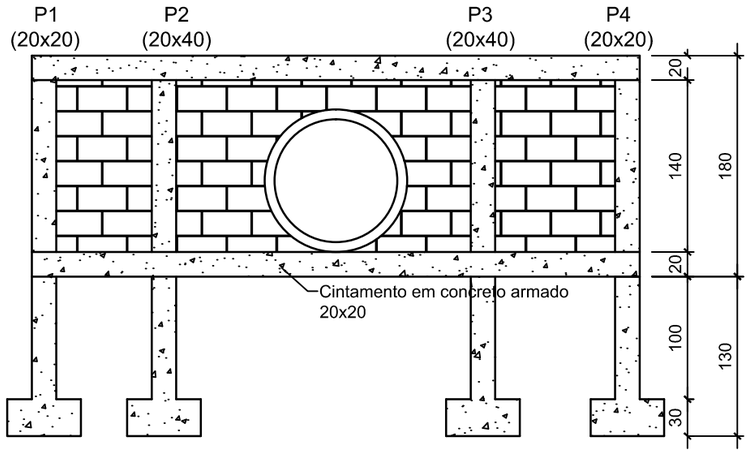

2 VISTA FRONTAL
ESC.: 1:50

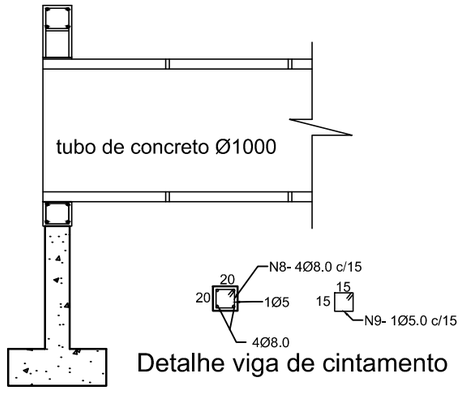

3 CORTE A-A
ESC.: 1:50

MURO DE CONTENÇÃO COM EXECUÇÃO DE TUBOS DE CONCRETO

RESPONSÁVEL TÉCNICO SAMUEL ELIAS CORDEIRO		CREA 200235/D
PROPRIETÁRIO PREFEITURA MUNICIPAL DE OLHOS D'ÁGUA		CNPJ/CPF: 01.612.547/0001 - 00
DETALHE PLANTA BAIXA, CORTE TRANSVERSAL, DETALHAMENTO DE ARMADURA E FUNDAÇÃO	USO INFRAESTRUTURA ESCALA INDICADA	
DATA JUNHO DE 2021	N° DO PROJETO 01	FOLHA 1/1
LOCAL COMUNIDADE DE BARRA DA ILHA - MUNICÍPIO DE OLHOS D'ÁGUA/MG		

PREFEITURA
OLHOS D'ÁGUA
UMA CIDADE SE FAZ COM A PARTICIPAÇÃO DE TODOS